CDR100 vet

X RAY SYSTEM



ibis

X RAY SYSTEMS

CDR 100 vet

X RAY SYSTEM

Flessibilità e robustezza per la radiologia veterinaria

CDR 100 vet è un tavolo radiologico progettato da IBIS per offrire una soluzione pratica e versatile per le applicazioni di radiologia veterinaria.
La struttura robusta e il design compatto consentono di inserirlo facilmente all'interno della sala radiologica, mentre la possibilità di abbinarlo a differenti generatori e sistemi di acquisizione permette di configurare la postazione in funzione delle specifiche esigenze della struttura veterinaria.

Libertà di posizionamento

Il tavolo flottante a quattro direzioni permette di spostare agevolmente il piano porta-paziente durante il posizionamento dell'animale. I freni meccanici consentono di bloccare il piano nella posizione desiderata, offrendo all'operatore controllo e praticità durante la preparazione delle diverse proiezioni radiografiche.
Le apposite strozzascotte permettono inoltre il fissaggio dei sistemi di contenimento o trazione del paziente, facilitandone il posizionamento durante l'esame.

Progettato per l'ambiente veterinario

Il piano mobile è realizzato con una superficie antibatterica, radiotrasparente e resistente ai graffi, caratteristiche pensate per garantire igiene, durata e praticità nell'utilizzo quotidiano.
La struttura combina solidità costruttiva e un ingombro contenuto, rendendo CDR 100 vet adatto sia a nuove installazioni sia all'integrazione all'interno di sale radiologiche esistenti.



Una piattaforma aperta alla configurazione

CDR 100 vet può essere fornito con o senza portacassette in acciaio inox, in funzione del sistema di acquisizione utilizzato.

ibis
X RAY SYSTEMS

CDR100 vet

X RAY SYSTEM

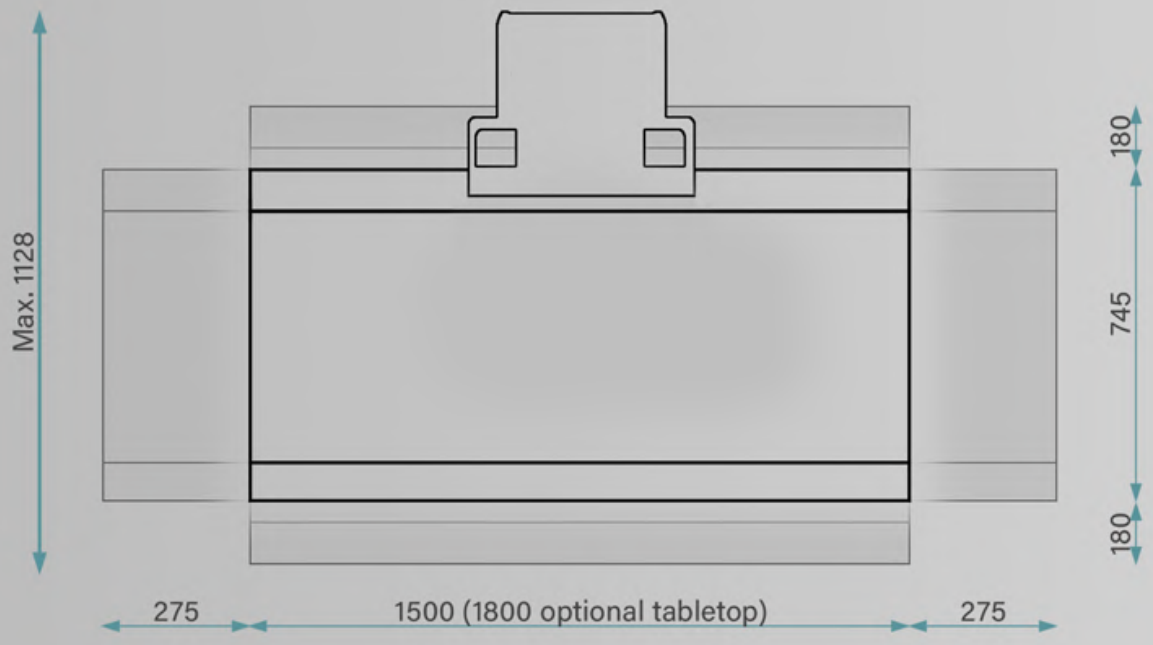

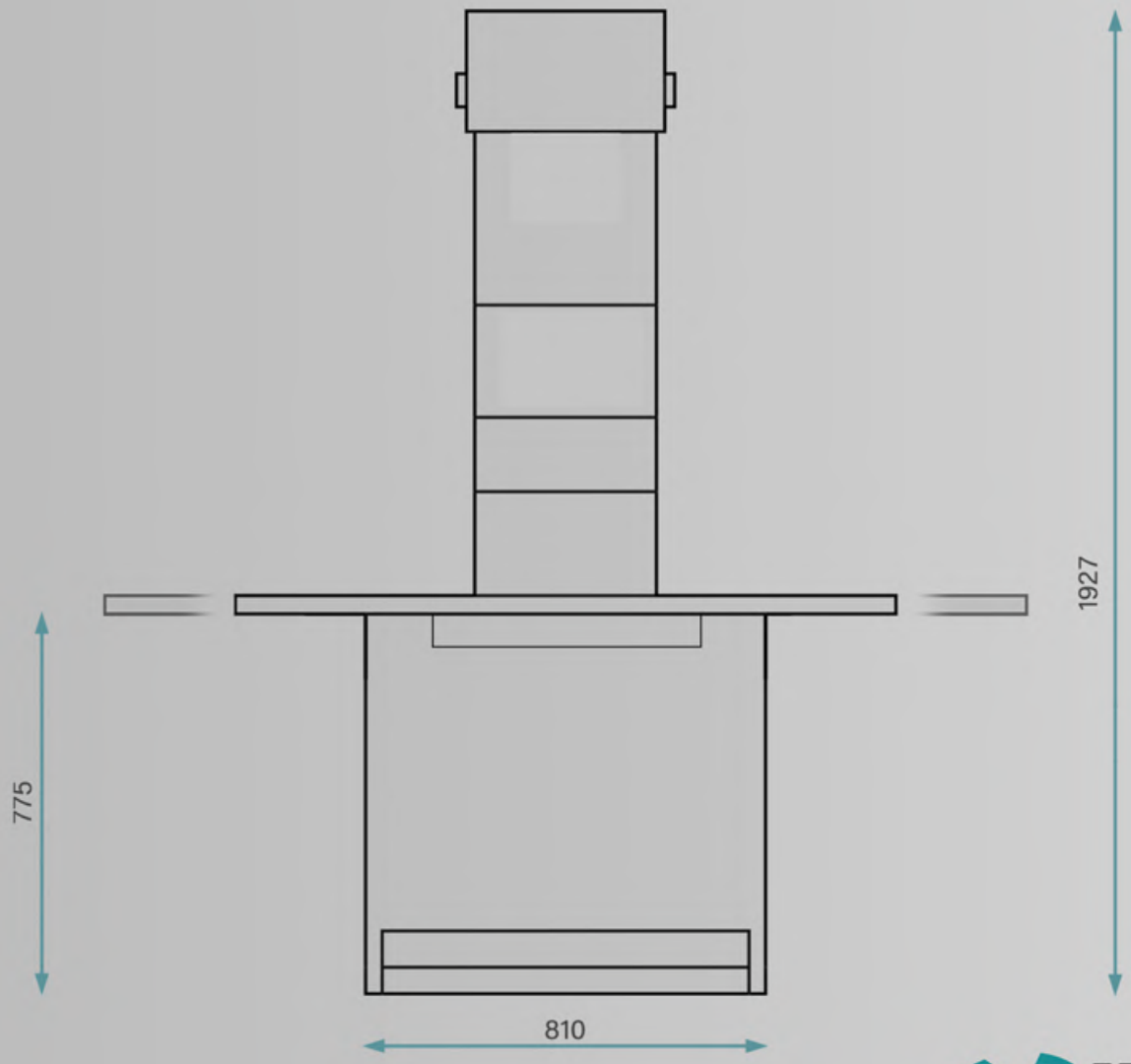

Le specifiche possono variare senza necessario preavviso

ibis X RAY SYSTEMS

CDR100 vet
X RAY SYSTEM

IBIS s.r.l. progetta e produce apparecchiature medicali per la radiologia dal 2001 mantenendo elevati standard di qualita' nell'intero processo produttivo. L'azienda e' specializzata nella produzione di unita' da corsia mobili, archi a "C" ed apparecchiature radiologiche per veterinaria.
La gamma prodotti si completa con la commercializzazione di dispositivi radiologici portatili per uso domiciliare e con la gamma dei pannelli detettori digitali.



IMQ CERTIFIED QUALITY MANAGEMENT SYSTEM ISO 9001:2015
IQNET RECOGNIZED CERTIFICATION
IMQ CERTIFIED QUALITY MANAGEMENT SYSTEM ISO 13485:2016

CE 0051

ibis X RAY SYSTEMS

IBIS s.r.l.
Sede Operativa: Via cascina bruciata, 3 24068 Seriate, Bergamo - Italia
www.ibisray.it - info@ibisray.it - Tel.: 035-4236343

www.ibisray.it

Cod. 3663